ZERO mýdlenka, chrom/ABS

Objednací kód: ZE002

Základní informace

Značka:	METAFORM
Série:	ZERO

Rozměry

Šířka:	120 mm
Výška:	63 mm
Hloubka:	105 mm



Parametry

Barva:	Chrom
Materiál:	Ocel, Plast, Slitina
Tvar:	Kruhové
Druh:	Mýdlenka
Instalace:	Vrtání
Hmotnost / ks:	0.18 kg
Balení:	1 ks
Záruka:	2 roky

Technický list

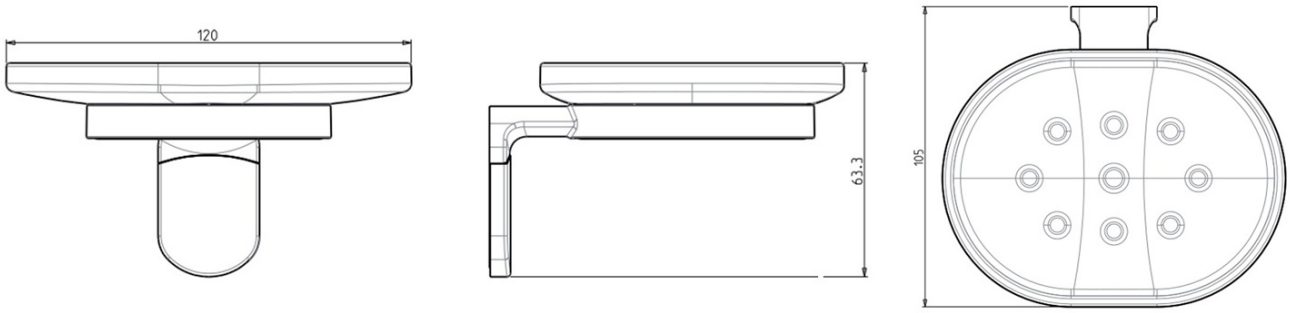

UBC s.r.o., Mělnická 87, 250 65 Líbeznice
telefon: +420 283 090 704 e-mail: info@ubc-group.cz web: www.ubc-group.cz